Полностью автоматизированные пеллетные горелки PV 20a – 100a

– простые, надежные, удобные в эксплуатации

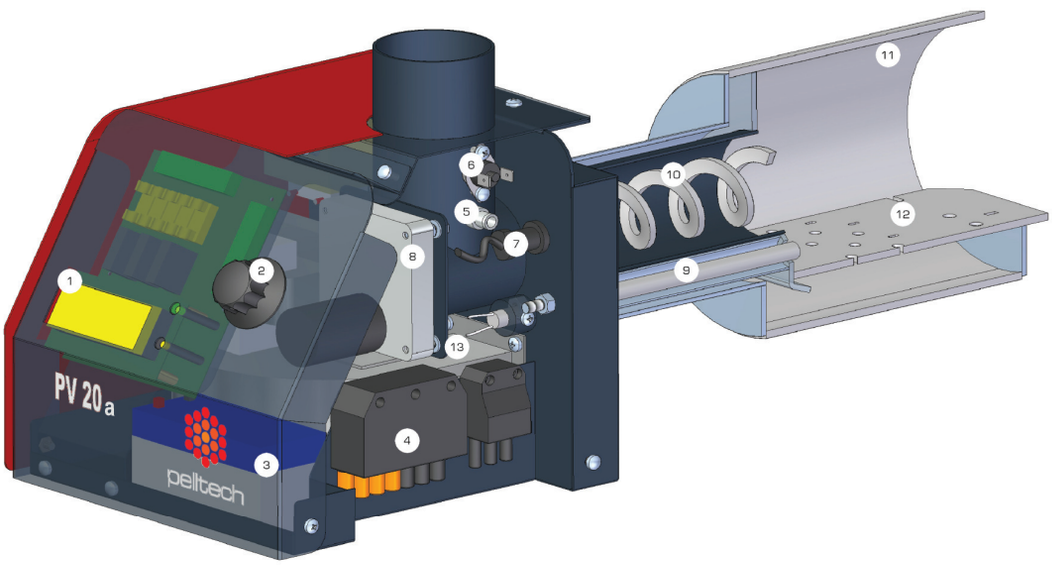

1. ЖК-дисплей
2. ручка управления
3. резервный аккумулятор
4. разъем соединительный
5. датчик уровня топлива
6. предохранительное термореле
7. фотодатчик
8. двигатель внутреннего шнека
9. запальник
10. шнек внутренний
11. топка
12. решетка сгорания
13. вентилятор

Горелки PVa являются усовешенствованным вариантом горелок PV, которые в настоящее время успешно экспортируются в 9 стран Евросоюза и в Россию, и также предназначены для отопления зданий малой и средней площади.

Горелки устанавливаются на дверцу котла при помощи прилагающегося стандартного фланца для жидкотопливных горелок.

Пеллетные горелки PV 20a – 100a могут использоваться для замены уже смонтированных в котлах жидкотопливных горелок.

Управление горелками Pelltech производится при помощи контроллера. Контроллер изменяет выходную мощность путем регулирования скорости подачи топлива и подачи воздуха вентилятором. Панель снабжена ЖК-дисплеем, отображающим текущий статус или параметры программы, также и на русском языке.

Система розжига состоит из электрического нагревательного элемента (запальника) и вентилятора.

Каждая горелка является агрегатом многоступенчатого типа, т.е. она может самостоятельно варьировать мощность в зависимости от потребностей системы отопления. В зависимости от размера горелки может быть от 7 до 9 уровней ее мощности.

Трубчатая конструкция накаляемой топки повышает эффективность сгорания, в результате чего происходит более чистое горение по сравнению с горелками с открытым горящим слоем.

Горелки PV 20a – 100a имеют одинаковые логические схемы управления, но различные параметры для каждой мощности. Горелки оборудованы датчиками уровня топлива для простоты контроля подачи топлива. Кроме того, PV 50a и PV100a отличаются наличием системы автоматической чистки топки.

Трубчатая конструкция накаляемой топки повышает эффективность сгорания, в результате чего происходит более чистое горение по сравнению с горелками с открытым горящим слоем.

Горелки PV 20a – 100a имеют одинаковые логические схемы управления, но различные параметры для каждой мощности. Горелки оборудованы датчиками уровня топлива для простоты контроля подачи топлива. Кроме того, PV 50a и PV100a отличаются наличием системы автоматической чистки топки.

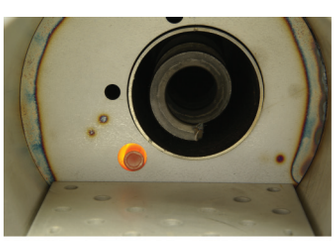

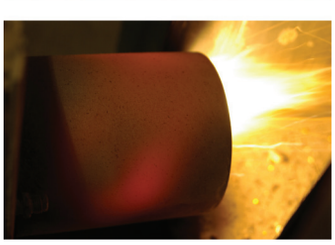

Pelltech OÜ на рынке пеллетных горелок работает с 2005 г. Сегодня мы являемся крупнейшим производителем пеллетных горелок в странах Балтии. Pelltech производит пеллетные горелки мощностью от 20 кВт до 1 МВт.

Пеллеты являются безвредным для окружающей среды, возобновляемым видом биотоплива, изготавливаемым из опилок древесины. В процессе горения из пеллет выделяется такое же количество двуокиси углерода, какое потребляется деревом в процессе роста.

Преимущества горелок PVa

Качество горения

- точечный розжиг производится достаточно быстро, при малых энергозатратах, меньше дыма
- подача воздуха: при различных уровнях мощности первичный и вторичный воздух распределяются оптимально
- более точная подача воздуха при помощи контроля скорости вращения вентилятора
- продуманная работа: горелка может самостоятельно варьировать мощность в зависимости от потребностей системы отопления
- применение накаляемой топки трубчатой конструкции повышает эффективность сгорания, в результате чего происходит более чистое горение по сравнению с горелками с открытым горящим слоем

Безопасность

- Защита от обратного горения
- предохранительный термостат
- периодическая работа внутреннего шнека в режиме ожидания
- плавящаяся труба подачи пеллет в горелку
- резервный аккумулятор обеспечит очистку горелки при нарушении электроснабжения, предотвратит обратное горение
- при отсутствии тяги в дымоходе горелка автоматически выключается

Удобсто пользования

- На ЖК-дисплее отображаются текущий статус работы или параметры программы
- горелка приспособлена к работе в жидкотопливных котлах, для ее подключения используются стандартный фланец крепления и соединительный разъем
- контроль уровня топлива в горелке позволяет избежать операций по замеру производительности наружнего шнека или по его наполнению топливом после временного отсутстия топлива в емкости
- существует возможность дополнительно подсоединить датчик температуры котла и GSM модем, при помощи которого можно передать текстовое сообщение при неисправности горелки или при отсутствии топлива

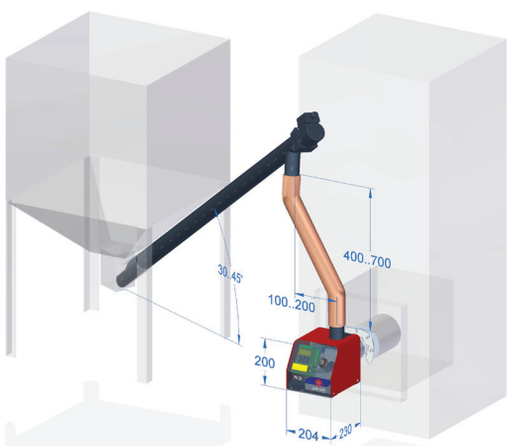

	Ед.изм	PV 20a	PV 30a	PV 50a	PV 100a
Номинальная тепловая мощность:	кВт	1/10/20	14-30	20-50	40-100
Вид топлива:		Древесные гранулы d=6-8 мм			
Пеплоудаление:		вручную	вручную	автомат.	автомат.
Напряжение питания:	В	220-240	220-240	220-240	220-240
Максимальная мощность:	Вт	570	570	590	590
Электророзжиг(производится в течение 1-2 мин.):			500 Вт		
Средняя мощность (без учета элекророзжига):	Вт/час	25 - 40	25 - 40	40 - 50	40 - 50
Мощность в режиме ожидания::	Вт/час	3	3	5	5
Коэфф.избытка воздуха λ :			1,3-1,6		
CO в продуктах горения:			< 100 ppm		
Размеры					
L *общая длина*:	мм	540	570	700	780
H *общая высота*:	мм	240	240	305	320
W *общая ширина*:	мм	220	230	270	285
Вес:	кг	11/5/10	12/5/10	22	30

Производитель:

Pelltech OÜ
Estonia

www.pelltech.eu
info@pelltech.eu

Продавец: